平成27年度　第23回北海道女子ユース(U-15)サッカー選手権大会
兼　第20回全日本女子ユース(U-15)サッカー選手権大会北海道予選結果
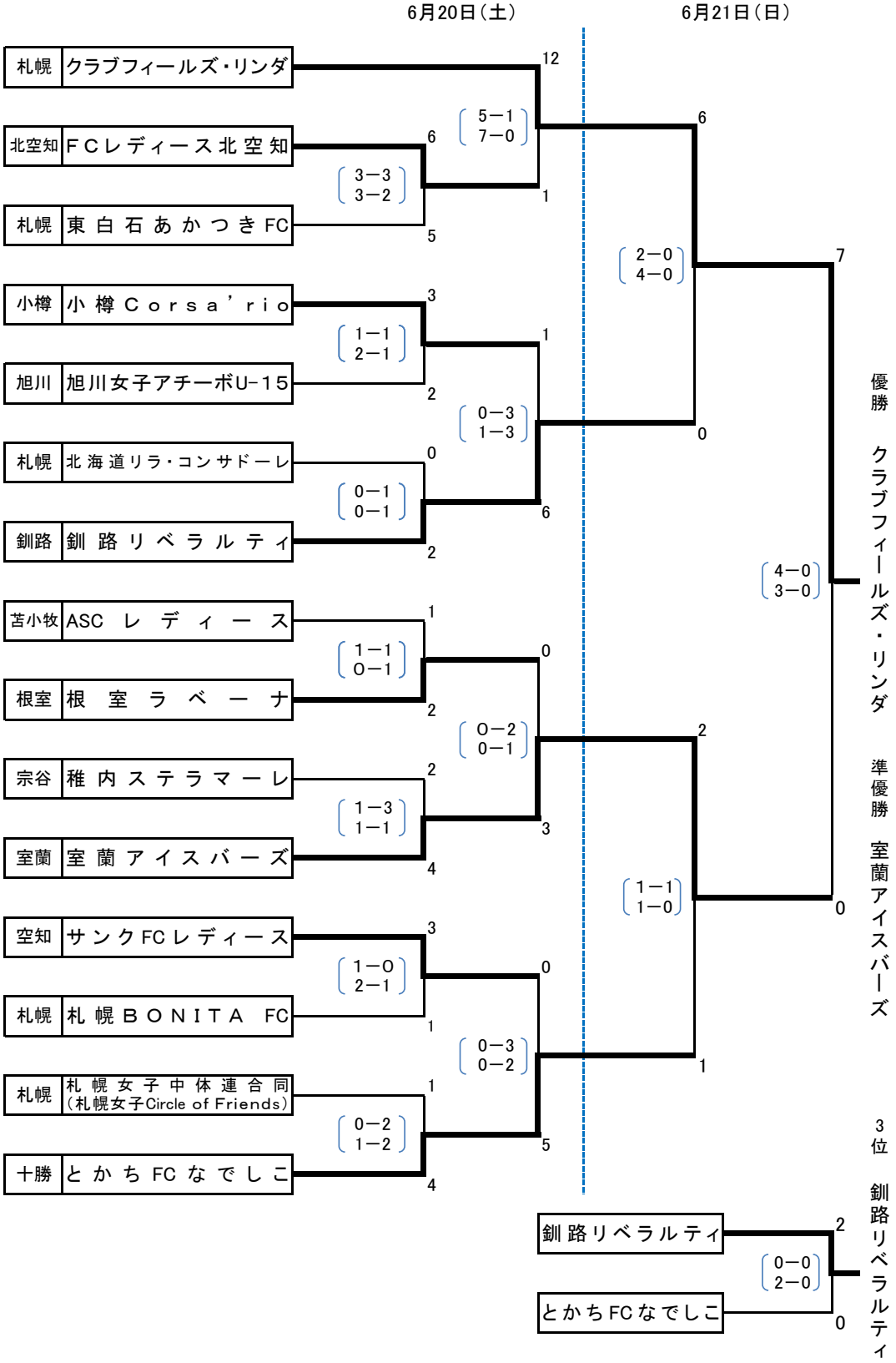
主 管　：　苫小牧地区サッカー協会
期 日　：　平成27年6月20日(土)～21日(日)
会 場　：　浜厚真野原公園サッカー場
(北海道勇払郡厚真町字浜厚真300番地8)