平成30年度 第71回 北海道高等学校サッカー選手権大会 兼 全国高等学校総合体育大会サッカー競技北海道予選会

《 大会結果 》
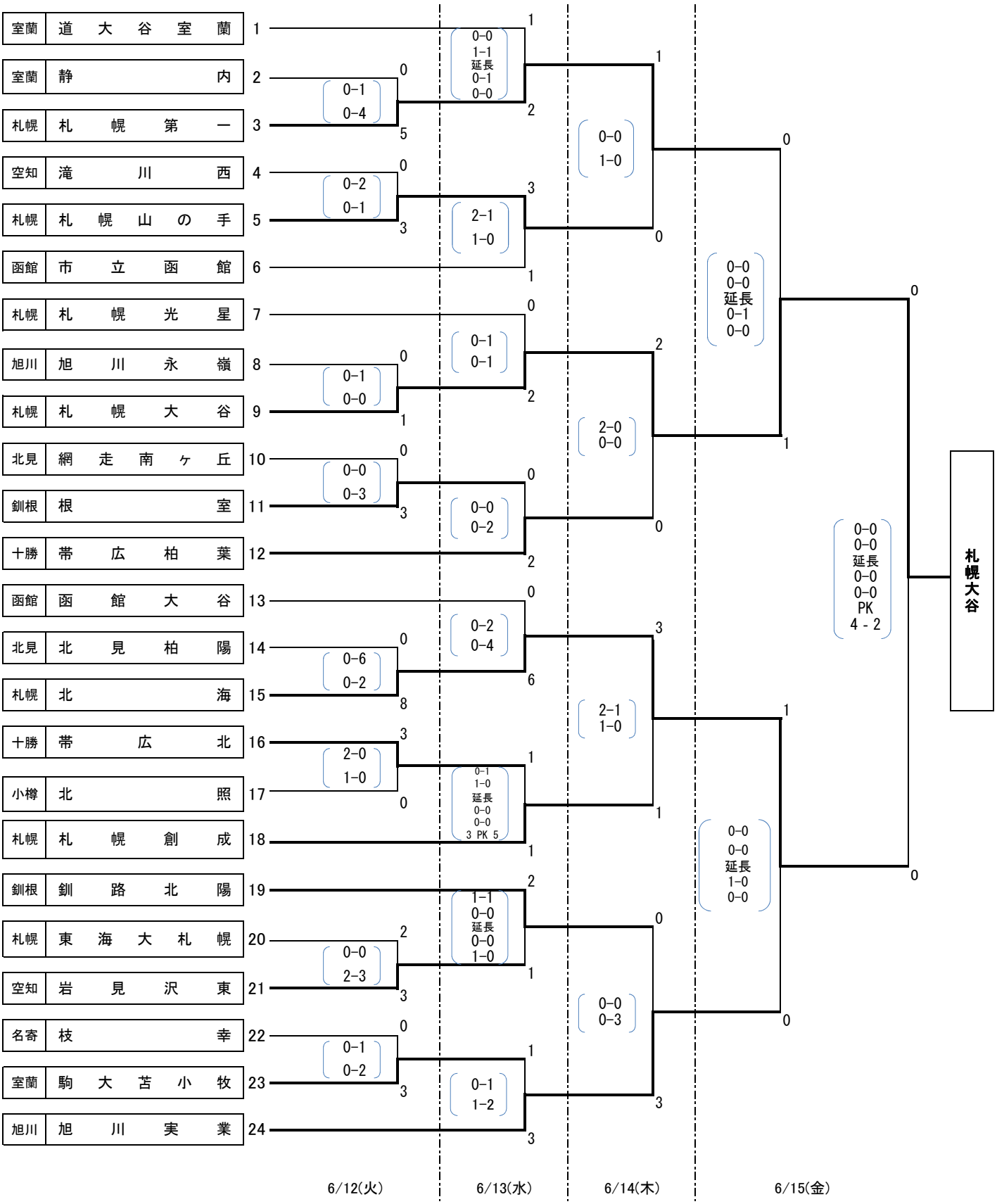
期日 平成30年6月12日(火)～6月15日(金)
会場 空知川サッカー場（滝川河川敷サッカー場）
拓殖大学北海道短期大学サッカー･ラグビー場
深川市陸上競技場
主管 北海道高等学校体育連盟サッカー専門部
北海道高等学校体育連盟空知支部
北空知地区サッカー協会